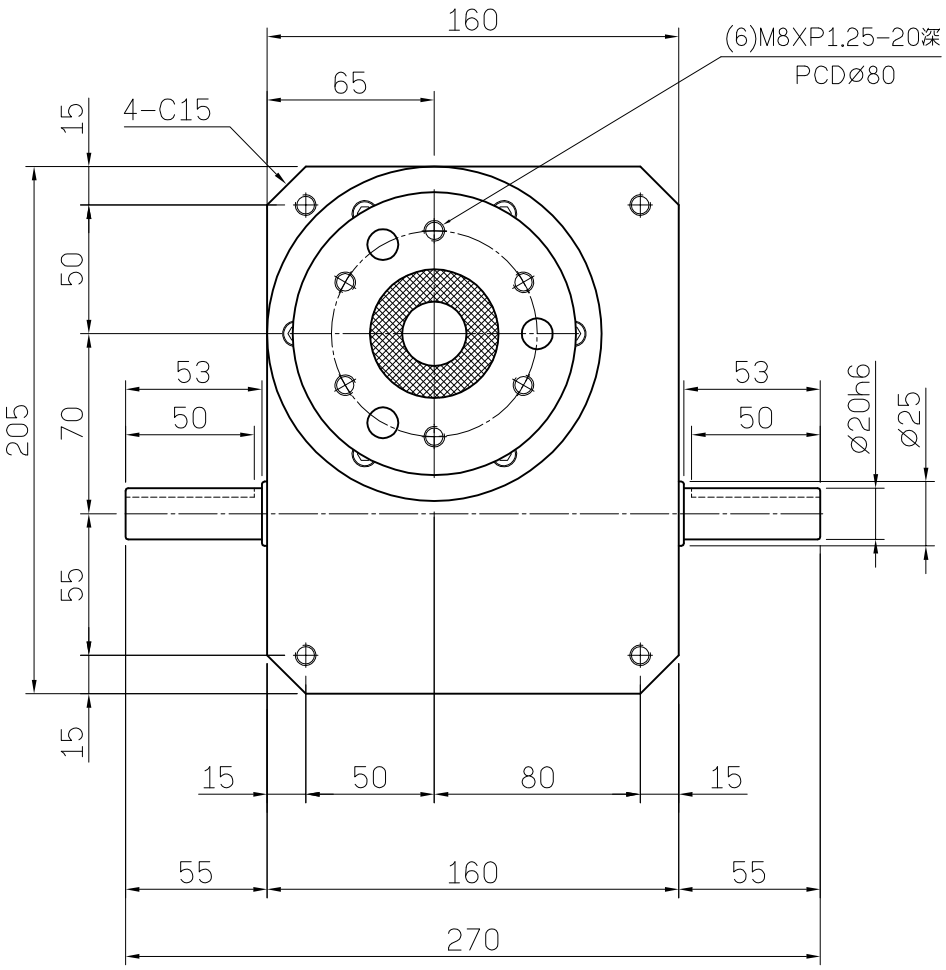

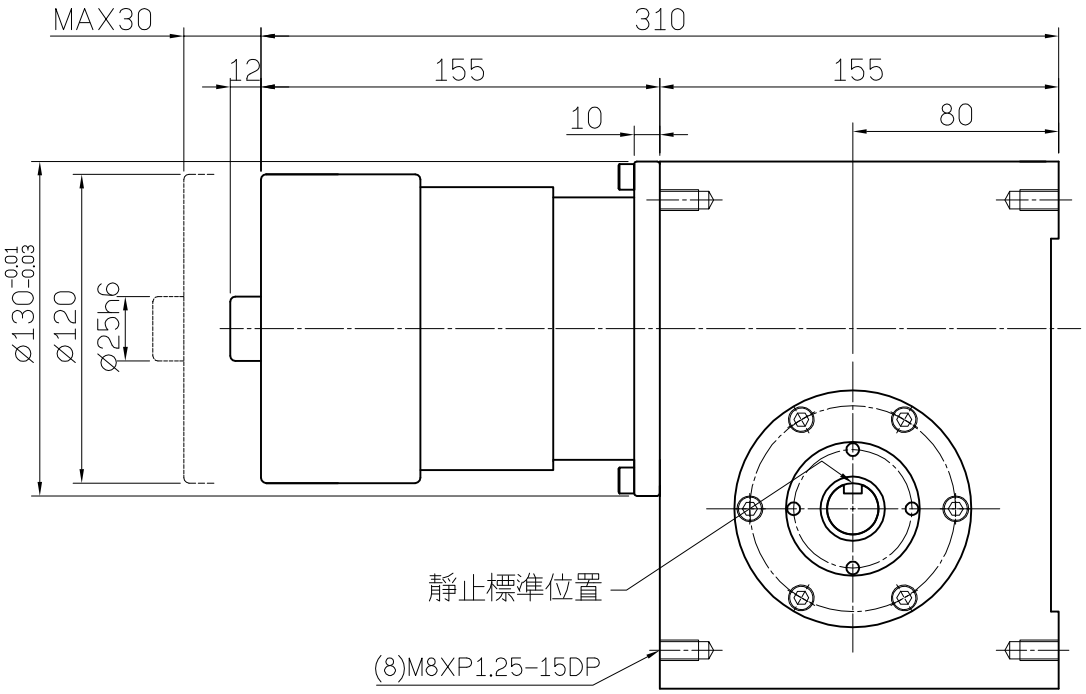

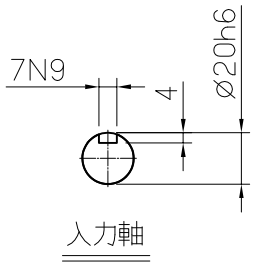

投影法	第三角法	表面粗度	
比例		記號	RMAX 0.01mm
件數		G ▽▽▽	0.8
規格		▽▽▽	6.0
材質		▽▽	25
處理		▽	50
熱處理	HRC	～	平滑

編號	日期	變更事項	責任者
2			
1			

承認		校對		設計		製圖	

GSDCAM 高士達精密機械有限公司

機構名稱	分割器
型式	70DSU
部品名稱	外型尺寸圖
部品編號	
圖號	70DSU-OUT